CÁLCULO DE QUEDA DE TENSÃO

NS:1122219883

NÚMERO (TRANSFORMADOR/ALIMENTADOR) -1-37,5 / AETD 15

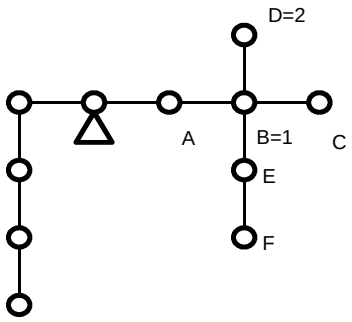

TRECHO			CARGA			CONDUTORES	QUEDA DE TENSÃO			CARGA NO PONTO
DESIGNAÇÃO		COMPRIMENTO	DISTRIBUÍDA NO TRECHO	ACUMULADA NO FIM DO TRECHO	TOTAL		UNITÁRIA	NO TRECHO	TOTAL	
A		B	CARGA	D	(C/2+D)B=E	F	G	ExG=H	I	
SECUNDÁRIA		100m	kVA	kVA	kVAx100m	Nº AWG	%	%	%	
T	A	0,34		11,60	3,944	MON. 2x1x35+70	0,3699	1,459	1,459	2,3
A	B	0,35		9,30	3,255	MON. 2x1x35+70	0,3699	1,204	2,663	3,9
B	C	0,35		2,30	0,805	MON. 2x1x35+70	0,3699	0,298	2,961	2,3
B	D	0,37		0,10	0,037	MON. 2x1x70+70	0,1949	0,007	2,670	0,1
B	E	0,33		3,00	0,990	MON. 2x1x35+70	0,3699	0,366	3,029	1,6
E	F	0,39		1,40	0,546	MON. 2x1x35+70	0,3699	0,202	3,231	1,4

PREPARADO POR:

DATA: 19/10/2018